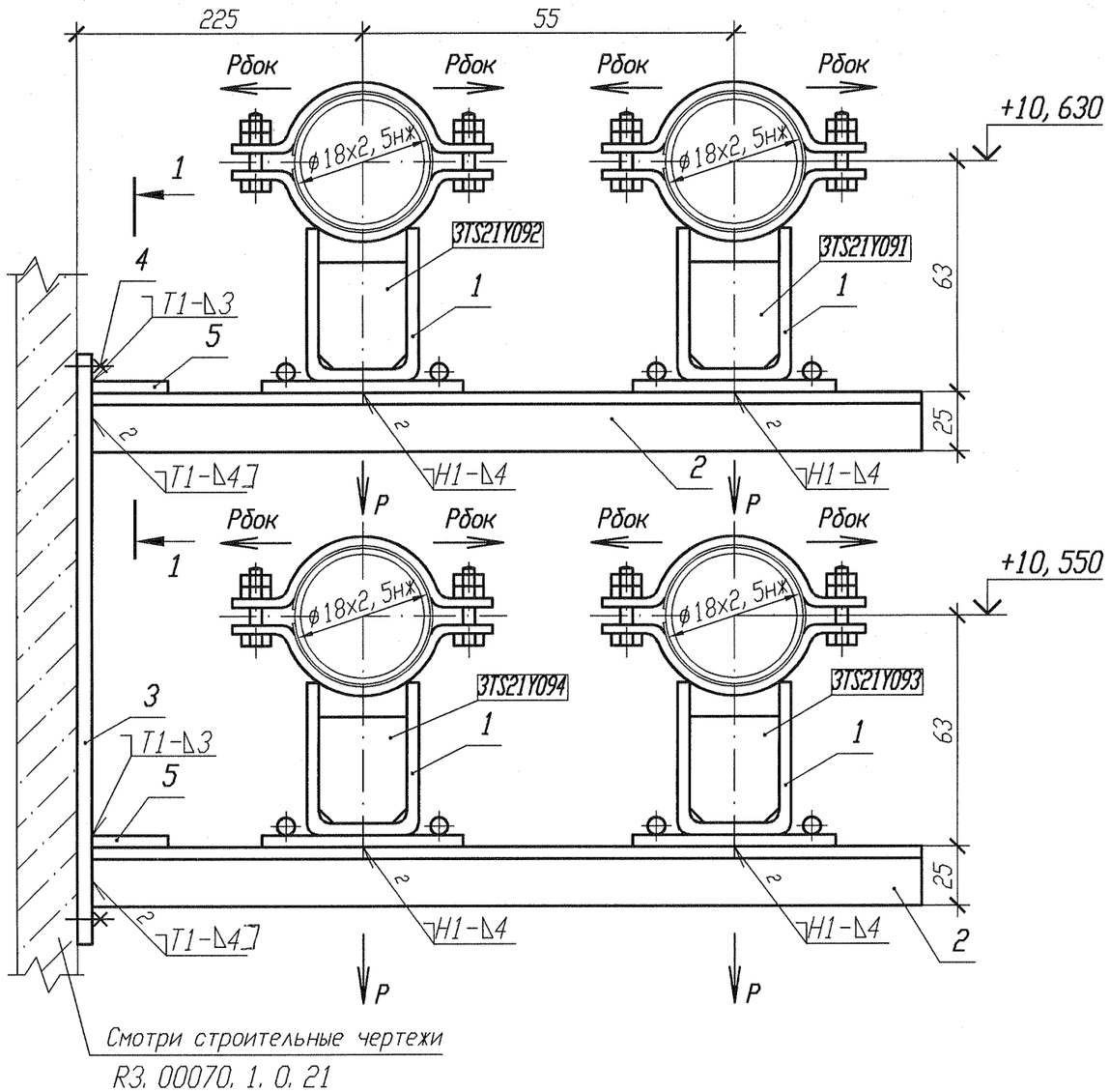

РАЗРЕЗ 1-1

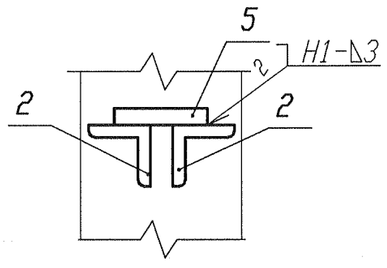

1 Привязку опоры смотри 3TS21Z12, 3TS21Z14, 3TS21Z16, 3TS21Z41.
2 Изготовить один комплект.
3 Сварку производить по ГОСТ 5264-80.
4 Спецификация составлена для четырех опор.
5 Отметка трубопровода подлежит уточнению в соответствии с уклоном трубопровода.
6 Максимальная нагрузка на опору дана с учетом сейсмического воздействия.

Спецификация деталей

Поз.	Обозначение	Наименование	Кол.	Материал	Масса, кг ед.	Масса, кг общ.	Приме-чание
1	18-517. 000-23	Опора 18К	4	Сборный	1, 44	5, 76	
2	ГОСТ 8509-93	Уголок Б 25х25х4 l=350	4	Вст 3 сп 5 ГОСТ 535-2005	0, 51	2, 04	
3	10. 377. 07	Лист Б-ПН 8х200х280	1	ст 3 сп 5 ГОСТ 14637-89	3, 52	3, 52	
4	ГОСТ 28778-90	БСР 10х100 У3	4	Сборный	0, 09	0, 36	
5	ГОСТ 19903-90	Лист Б-ПН 3х50х50	2	ОК370В-IV ГОСТ 16523-97	0, 06	0, 12	
	ГОСТ 9467-75	Электроды		УОНИИ 13/45			
				Итого:		11, 8	

Номер опоры	Р, кН	Рбок, кН
3TS21Y091	0, 05	0, 03
3TS21Y092	0, 05	0, 03
3TS21Y093	0, 05	0, 03
3TS21Y094	0, 05	0, 03

АРХИВНЫЙ ЭКЗЕМПЛЯР

Изм.	Кол. уч.	Лист	N док.	Подп.	Дата
1	-	Зам.	102-12	-	-
Инженер		Соприф			24.08
Пров. вед. инж.		Веренцова			24.08
Пров. нач. гр.		Жук			24.08
Н. контр		Краснояров			27.08

Инв. N подл. R3. 00783. 1. 0. 11
Лист 196

R3. TS21. 3012. 011. 01. 00. 020

Ростовская АЭС Блок 3

Реакторное отделение
Негерметичная часть
Трубопроводы системы очистки технологических сдувок

Стадия	Лист	Листов
Р		1

Опора скользящая направляющая
3TS21Y091, 3TS21Y092,
3TS21Y093, 3TS21Y094

ОАО "НИАЭП" 2012

Инв. N подл.	Подп. и дата	Взам. инв. N
R3. 00783. 1. 0. 11	24.08	